Elektrische bovendeken

NL/BE – Handleiding - Elektrische bovendeken
EN – User manual - Electric overblanket
FR/BE – Manuel d'utilisation - Couverture électrique
DE – Benutzerhandbuch - Elektrische Überdecke

AU3039 / AU3040 / AU3167 / AU3168 / AU3173/ AU3174 / AU3175 / AU3176 / AU3325 / AU3326

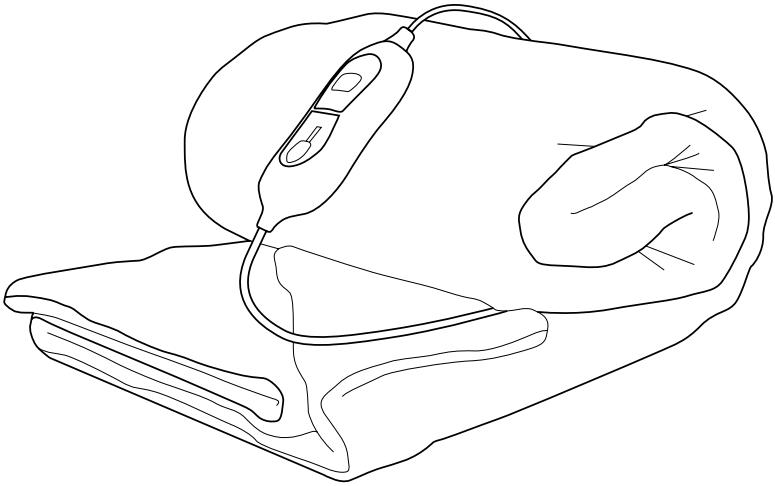

auronic

Index

NL/BE – Handleiding 3

EN – User manual 15

FR/BE – Manuel d’utilisation 27

DE – Benutzerhandbuch 40

NL/BE – Handleiding

Voorwoord

Over dit document

Deze handleiding bevat alle informatie voor correct, efficiënt en veilig gebruik van het product. Zorg ervoor dat je de instructies in deze handleiding volledig gelezen en begrepen hebt voordat je het product installeert of gebruikt. Bewaar deze handleiding voor toekomstig gebruik.

Oorspronkelijke instructies

Deze handleiding is oorspronkelijk geschreven in het Nederlands. Alle andere talen zijn vertalingen van de oorspronkelijke Nederlandse handleiding.

Service en garantie

Indien je service of informatie nodig hebt omtrent je product, neem dan contact op met onze klantenservice via service@auronic.nl.

Wij verlenen 2 jaar garantie op onze producten. De klant dient een aankoopbewijs te kunnen tonen wanneer er beroep wordt gedaan op de garantie. Productdefecten moeten binnen 2 jaar na aankoopdatum worden gemeld bij ons. Let op, de garantie geldt niet: bij schade veroorzaakt door onjuist gebruik of reparatie; voor aan slijtage onderhevige onderdelen; voor gebreken waarvan de klant bij aankoop op de hoogte was; bij defecten door eigen schuld van de klant, bij schade door derden.

Inhoudsopgave

1. Introductie **5**
1.1 Beoogd gebruik 5
1.2 Productoverzicht 5
1.3 Productspecificaties 6
1.4 Overige eigenschappen 6
1.5 Inhoud verpakking 6
1.6 Bijgevoegde accessoires 7

2. Veiligheid **7**
2.1 Algemeen 8
2.2 Personen 8
2.3 Gebruik 9
2.4 Medische opmerkingen 9
2.5 Elektra 10

3. Instructies voor gebruik **11**

4. Probleemoplossing **11**

5. Onderhoud en reiniging **11**
5.1 Reinigen (algemeen) 11
5.2 Vlekken reinigen 12
5.3 Drogen 12
5.4 Handwas 12
5.5 Wasmachine 12

6. Opslag **12**

7. Weggooien en recyclen **13**
7.1 Afvoeren 13
7.2 Elektrisch apparaat 13

8. Symbolen **14**

9. CE-conformiteitsverklaring **14**

10. Disclaimer **14**

1. Introductie

Bedankt dat je hebt gekozen voor een Auronic product! Volg altijd de veiligheidsvoorschriften voor veilig gebruik.

1.1 Beoogd gebruik

Het beoogd gebruik van een elektrische bovendeken is om extra warmte en comfort te bieden tijdens koude nachten. Deze deken wordt over de bestaande beddengoedlagen geplaatst en verwarmt het bedoppervlak, waardoor je in een voorverwarmd en comfortabel bed kunt stappen. Dit helpt energie te besparen door de noodzaak voor hogere kamerthermostaatinstellingen te verminderen. De bovendeken heeft instelbare temperatuurregelaars om de gewenste warmte te selecteren en bevat vaak veiligheidssystemen om oververhitting te voorkomen. Het biedt ook therapeutische voordelen zoals pijnverlichting en spierontspanning.

De leverancier is vrijgesteld van aansprakelijkheid voor enig letsel of schade veroorzaakt door het gebruik van het product buiten het beoogde gebruik ervan. Elke wijziging van het product kan gevolgen hebben voor je veiligheid en garantie.

1.2 Productoverzicht

1. Elastiek
2. Deken
3. Bedieningspaneel
4. Display
5. Stroomaansluiting
6. Bedieningsknop
7. Stekker

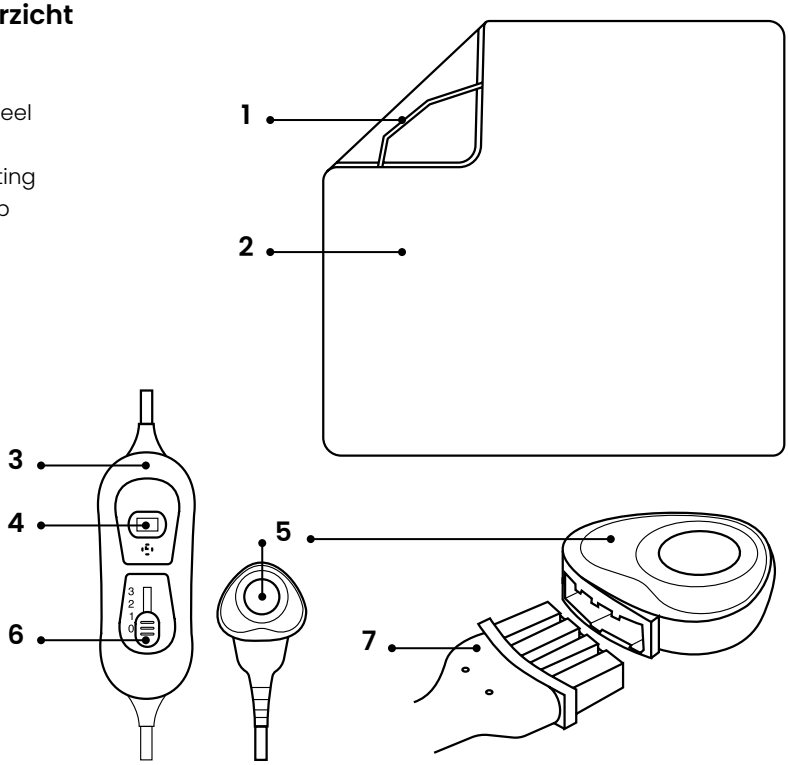

1.3 Productspecificaties

	AU3039 / AU3040 / AU3167 / AU3168 / AU3325 / AU573 / AU574 / AU575 / AU576	AU3173 / AU3174 / AU3175 / AU3176 / AU3326 / AU577 / AU578 / AU579 / AU580
Afmeting	160 x 120 cm	200 x 180 cm
Gewicht	1,6 kg	2,4 kg
Snoerlengte	1,5 m	
Veiligheidsklasse	0	
Soort stekker/adapter	EU	
Spanning	220-240V 0.55A AC	
Frequentie	50/60Hz	
Vermogen	120W	
Stroomverbruik	0.12kWh	
Temperatuurbereik	Laag: 30°C Middel: 40°C Hoog: 45°C (Houdt rekening met 5°C verschil)	
Oververhittingsbeveiliging	Ja	
Automatische uitschakeling	Ja, na 180 minuten	

1.4 Overige eigenschappen

- Bedieningspaneel kan worden verwijderd zodat de deken ook zonder verwarming gebruikt kan worden.
- Wasbaar met de hand of in de wasmachine op wolwasprogramma.

1.5 Inhoud verpakking

Controleer of de inhoud van het pakket overeenkomt met de pakbon wanneer je de verzending ontvangt. Licht je leverancier in als er onderdelen ontbreken. Lijkt het product beschadigd, dien dan onmiddellijk een klacht in bij de vervoerder en geef de leverancier een gedetailleerde beschrijving van de schade. Bewaar de beschadigde onderdelen en verpakking om je klacht te onderbouwen.

Auronic Elektrische bovendeken - 160 x 120 cm | Bruin - Model AU3039 - EAN 8720195255482
Auronic Elektrische bovendeken - 160 x 120 cm | Blauw - Model AU3040 - EAN 8720195255499
Auronic Elektrische bovendeken - 160 x 120 cm | Antraciet - Model AU3167 - EAN 8720195255505
Auronic Elektrische bovendeken - 160 x 120 cm | Grijs - Model AU3168 - EAN 8720195255512
Auronic Elektrische bovendeken - 200 x 180 cm | Bruin - Model AU3173 - EAN 8720195256076
Auronic Elektrische bovendeken - 200 x 180 cm | Blauw - Model AU3174 - EAN 8720195256083

Auronic Elektrische bovendeken - 200 x 180 cm | Antraciet - Model AU3175 - EAN 8720195256090
Auronic Elektrische bovendeken - 200 x 180 cm | Grijs - Model AU3176 - EAN 8720195256106
Auronic Elektrische bovendeken - 160 x 120 cm | Taupe - Model AU3325 - EAN 8721055562771
Auronic Elektrische bovendeken - 200 x 180 cm | Taupe - Model AU3326 - EAN 8721055562788
Auronic Elektrische bovendeken - 160 x 120 cm | Antraciet - Model AU573 - EAN 8720195259152
Auronic Elektrische bovendeken - 160 x 120 cm | Blauw - Model AU574 - EAN 8720195259169
Auronic Elektrische bovendeken - 160 x 120 cm | Bruin - Model AU575 - EAN 8720195259176
Auronic Elektrische bovendeken - 160 x 120 cm | Grijs - Model AU576 - EAN 8720195259183
Auronic Elektrische bovendeken - 200 x 180 cm | Antraciet - Model AU577 - EAN 8720195259190
Auronic Elektrische bovendeken - 200 x 180 cm | Blauw - Model AU578 - EAN 8720195259206
Auronic Elektrische bovendeken - 200 x 180 cm | Bruin - Model AU579 - EAN 8720195259213
Auronic Elektrische bovendeken - 200 x 180 cm | Grijs - Model AU580 - EAN 8720195259220

1.6 Bijgevoegde accessoires

- 1x Handleiding

2. Veiligheid

WAARSCHUWING!

Let erop dat het verpakkingsmateriaal niet in handen komt van kinderen. Zij kunnen erin stikken!

Lees voor gebruik de handleiding en de veiligheidsinformatie zorgvuldig door. De leverancier is niet verantwoordelijk voor het niet opvolgen van de veiligheidsinformatie over het gebruik en de omgang met het product of schade aan eigendommen of persoonlijk letsel.

Neem altijd de volgende voorzorgsmaatregelen in acht wanneer je gebruik maakt van 'de Elektrische bovendeken', hierna te noemen 'het product'.

	Niet met naalden steken!		Wassen op wolwasprogramma op 30°C.
	Niet gebruiken als het gevouwen of opgerold is!		Niet bleken.
	Niet geschikt voor kinderen van 0-3 jaar.		Niet in de droger.
	Niet strijken.		Niet droogreinigen.

2.1 Algemeen

- Verwijder voor het eerste gebruik al het verpakkingsmateriaal en eventuele stickers.
- Let op de risico's en consequenties die verbonden zijn aan verkeerd gebruik van het product. Verkeerd gebruik van het product kan leiden tot persoonlijk letsel en schade aan het product.
- Haal het product niet uit elkaar, repareer en herstel het product niet. Dit kan schade aan het product aanbrengen. Voor de eigen veiligheid mogen deze onderdelen alleen vervangen worden door geautoriseerd onderhoudspersoneel. Stuur het product altijd naar een servicecentrum voor reparaties om schade en persoonlijk letsel te voorkomen.
- Gebruik het product alleen voor de doeleinden aangegeven in deze handleiding.
- Gebruik geen accessoires die niet aangeboden worden door de leverancier. Deze kunnen een gevaar vormen voor de gebruiker en het product beschadigen.
- Controleer voor elk gebruik de onderdelen en accessoires op schade of slijtage (barsten/breuken) die het functioneren negatief kunnen beïnvloeden en vervang ze, als hiervan sprake is, door originele of door de fabrikant aanbevolen onderdelen en accessoires.
- Als het product niet goed functioneert, gevallen of beschadigd is, gebruik het product dan niet en raadpleeg onze klantenservice.
- Als dit de eerste keer is dat je het product gebruikt is het belangrijk om de handleiding en instructies zorgvuldig door te nemen.
- Het product is ontworpen en bedoeld voor privégebruik. Gebruik het product niet voor commerciële doeleinden.
- Plaats het product nooit op of over het hoofd.
- Plaats geen voorwerpen of warmtebronnen (zoals kruiken) op het product als deze aanstaat of hij opgeborgen is.
- Laat het product volledig afkoelen voordat je hem opvouwt en opbergt. Vouw het product niet te strak op.
- Gebruik het product niet als deze gevouwen of gekreukt is.
- Bevestig geen veiligheidsspelden of andere scherpe objecten aan het product en zorg ervoor dat er geen scherpe objecten in het product kunnen prikken.
- Berg het product in de originele verpakking op, op een droge en schone plek. Zorg ervoor dat je het stroomsnoer niet beschadigd als je deze opvouwt.
- Het product kan zowel met de hand als in de wasmachine gewassen worden. Haal de stekker altijd uit het stopcontact en ontkoppel het bedieningspaneel voordat je het product wast. Gebruik in de wasmachine niet de centrifugeerfunctie.
- Het product is alleen geschikt voor binnenshuis. Gebruik het product niet buitenshuis. Dit kan leiden tot schade aan het product.

2.2 Personen

- Als er brandwonden ontstaan, laat dan onmiddellijk lauw water over het getroffen lichaamsdeel lopen. Stop niet om kleding te verwijderen en schakel snel medische hulp in.
- Gebruik het product niet als je moe bent, medicijnen ingenomen hebt of alcohol gedronken hebt. Dit kan persoonlijk letsel veroorzaken.
- Kinderen jonger dan 3 jaar mogen dit product niet gebruiken vanwege hun vermogen om te reageren op oververhitting.

- Het product mag door kinderen van 3 jaar en ouder worden gebruikt, mits ze goed worden begeleid en geïnformeerd zijn m.b.t. het veilig gebruik van het product en de mogelijke gevaren hiervan begrijpen. Het reinigen en onderhouden van het product mag niet door kinderen worden uitgevoerd, behalve als ze ouder zijn dan 3 jaar en onder toezicht staan. Houd het product en het snoer buiten het bereik van kinderen jonger dan 3 jaar.
- Het product mag gebruikt worden door mensen met een fysieke of mentale beperking, mits ze goed worden begeleid en geïnformeerd zijn m.b.t. het veilig gebruik van het product en de mogelijke gevaren hiervan begrijpen.
- Het product mag niet gebruikt worden door kinderen jonger dan 3 jaar. Gebruik van het product is alleen toegestaan als er een toezichthouder bij is, die verantwoordelijk is voor de veiligheid van de gebruiker.
- Laat huisdieren of kleine kinderen niet op het netsnoer kauwen om een elektrische schok te voorkomen.
- Laat kinderen niet met het product spelen. Gebruik en bewaar het product buiten het bereik van kinderen.
- Het product mag niet worden gebruikt bij personen die ongevoelig zijn voor warmte of die veel bescherming nodig hebben, omdat zij niet op oververhitting kunnen reageren (bijv. diabetici, personen met door ziekte veroorzaakte huidveranderingen of littekens in het toepassingsgebied, na inname van pijnstillende of verdovende middelen of alcohol).
- Gebruik het product niet in de buurt van je ogen of andere gevoelige gebieden. Dit kan persoonlijk letsel veroorzaken.
- Het product is niet geschikt voor dieren.

2.3 Gebruik

- Gebruik het product niet in de buurt van een bad, een douche, een zwembad, of bij een (was)bak gevuld met water. Raak het product en het stroomsnoer niet met natte handen aan. Zorg ervoor dat het product niet in contact komt met water. Dompel het product niet onder in water. Als er toch water in of op het product komt, zet het product dan direct uit en neem contact op met onze klantenservice.
- Langdurig gebruik op een hoge stand kan leiden tot brandwonden.
- Dek het controlepaneel niet af als het aanstaat. Leg nooit kussens of dekens op het product of ertegenaan. Dit kan tot brandgevaar, een elektrische schok, persoonlijk letsel of schade aan het product leiden.
- Het product kan alleen bediend worden door middel van het bedieningspaneel.
- Als je het product op een verstelbaar bed gebruikt, zorg er dan voor dat het product niet kan kreuken en het bedieningspaneel niet afgedekt kan worden als je het bed verstelt.
- Gebruik het product niet langer dan 10 uur achter elkaar.

2.4 Medische opmerkingen

- Als je pijn of ongemakken ervaart tijdens gebruik van het product, stop dan direct en raadpleeg je arts.
- Dit product dient niet als vervanging voor behandelingen van een arts of een fysiotherapeut. Chronische klachten kunnen verergeren.

- Raadpleeg een arts voordat je het product gebruikt als je onverklaarbare pijn hebt, een medische behandeling ondergaat of medische apparatuur gebruikt.
- Gebruik het product niet als je problemen met je bloedsomloop hebt en gebruik het product niet op plekken die gevoelig zijn voor hitte. Dit kan leiden tot brandwonden!
- Gebruik het product niet of raadpleeg een arts voor gebruik als: je zwanger bent; je een pacemaker of andere elektronische implantaten hebt; je circulatieproblemen, spataderen, open wonden, blauwe plekken, kapotte huid, ontsteking van de aderen of andere huidaandoeningen hebt; je gevoelig bent voor hitte.

2.5 Elektra

- Als de stroom tijdens het gebruik uitvalt, zet het product dan direct uit en haal de stekker uit het stopcontact.
- Als het oppervlak van het product gebarsten is, zet dan het product uit om een elektrische schok te voorkomen.
- Controleer zowel netsnoer als stekker regelmatig op tekenen van schade of slijtage en is daarvan sprake, gebruik het product dan niet en laat het netsnoer en/of de stekker vervangen of repareren door geautoriseerd onderhoudspersoneel.
- Dompel het product, de stroomkabel of de stekker niet onder in water. Als er toch water in of op het product komt, zet het product dan direct uit en neem contact op met onze klantenservice.
- Gebruik en bewaar het product zo dat de kabels niet beschadigd kunnen raken.
- Gebruik het product niet als je vermoedt dat de stroomkabel of de stekker beschadigd zijn, om een elektrische schok te voorkomen. Een beschadigde stroomkabel of stekker moeten gerepareerd of vervangen worden door een professional (een geautoriseerde distributeur).
- Haal de stekker uit het stopcontact en zet het product uit wanneer je het product niet gebruikt en voordat je het product schoonmaakt.
- Haal de stekker van het product niet uit het stopcontact door aan de stroomkabel te trekken. Dit kan brand of een elektrische schok veroorzaken.
- Komt er zwarte rook uit het product, haal de stekker dan onmiddellijk uit het stopcontact. Wacht tot de rook weg is voordat je de inhoud van het product verwijdert en neem contact op met onze klantenservice.
- Laat de kabel(s) niet over de rand van een tafel of aanrecht hangen.
- Leg de kabel(s) niet op warme oppervlakken of in de buurt van olie.
- Stop de kabel(s) niet onder tapijten of dekens. Zorg ervoor dat de kabel nooit in een wandelgang ligt.
- Verplaats het product niet door aan het snoer te trekken en draai het snoer niet.
- Zorg ervoor dat de netspanning die op het type-aanduidingsplaatje staat aangegeven, overeenkomt met die van je stroomnet, voor je het product aansluit.
- Laat het product nooit onbeheerd als hij in gebruik is. Dit kan brandgevaar of persoonlijk letsel veroorzaken.
- Als je het product lange tijd niet gebruikt, zet het product dan uit en haal de stekker uit het stopcontact.
- Zorg ervoor dat je niet over de kabel(s) struikelt en dat de kabel(s) niet geknakt of gedraaid is(/zijn), of vastzit(ten).

3. Instructies voor gebruik

1. Doe de stekker van het bedieningspaneel in de stroomaansluiting van het product.
2. Doe de stekker in het stopcontact en schuif de schakelaar van 0 naar 1. Op de display wordt de gekozen warmtestand aangegeven. Het product warmt langzaam op.
3. Zet de schakelaar op 1, 2 of 3 om de gewenste warmtestand te kiezen.
4. Zet de schakelaar terug op 0 om het product uit te zetten. De display zal uitgaan.

4. Probleemoplossing

Als tijdens het gebruik van het product de volgende problemen optreden, raadpleeg dan onderstaande tabel om een oplossing te vinden. Als de problemen niet kunnen worden opgelost aan de hand van deze opties, neem dan contact op met onze klantenservice.

Probleem	Oorzaak	Oplossing
De display licht niet op terwijl: - het bedieningspaneel volledig is aangesloten op het product, - de stekker is aangesloten op het stopcontact, - de schakelaar staat op 1, 2 of 3.	Het veiligheidssysteem schakelde het product onomkeerbaar uit.	Neem contact op met onze klantenservice.

5. Onderhoud en reiniging

LET OP!

- Haal altijd de stekker uit het stopcontact en verwijder het bedieningspaneel uit het product door deze los te koppelen van de stroomaansluiting, voordat je het product gaat reinigen.
- Het bedieningspaneel mag nooit in contact komen met water of andere vloeistoffen, anders kan het bedieningspaneel beschadigd raken. Gebruik een droge, pluisvrije doek om het bedieningspaneel schoon te maken. Gebruik geen chemische of schurende reinigingsmiddelen.
- Sluit het bedieningspaneel pas weer op het product aan als het product volledig droog is, anders kan het product beschadigd raken. Schakel het product in geen geval in om het te drogen, anders bestaat er gevaar voor een elektrische schok.

5.1 Reinigen (algemeen)

1. Haal de stekker uit het stopcontact en laat het product volledig afkoelen.
2. Ontkoppel de stekker en het bedieningspaneel van het product.
3. Verwijder de waslabel voor het reinigen en bewaar deze op een veilige plek.
4. Was het product met de hand. Gebruik lauw water en een mild wasmiddel en knijp het product voorzichtig uit. Het product kan eventueel in de wasmachine op 30˚C met een lage centrifugering.

5. Spoel het product een aantal keer om al het wasmiddel eruit te spoelen.
6. Laat het product aan de lucht drogen, doe het product niet in de droger, gebruik geen haardroger en strijk het product niet.
7. Gebruik het product alleen als hij weer compleet droog is.

5.2 Vlekken reinigen

1. Reinig de vlek met een spons met lauw water met een neutraal wolwasmiddel.
2. Reinig de vlek met een spons met schoon water.
3. Droog het product met een droge handdoek.

5.3 Drogen

- Als het product na het wassen nog vochtig is, vouw hem dan volledig uit in zijn oorspronkelijke vorm en leg hem plat op een droogrek om te drogen.
- Bevestig het product niet aan waslijnen met wasknijpers of iets dergelijks, anders kan het product beschadigd raken.

5.4 Handwas

1. Was het product in lauw water met een neutraal wolwasmiddel.
2. Spoel het grondig met schoon water.

5.5 Wasmachine

LET OP!

◇ Houd er rekening mee dat te vaak in de wasmachine wassen invloed kan hebben op de levensduur van het product. Wij adviseren daarom het product gedurende zijn hele levensduur niet meer dan 5 keer in de wasmachine te wassen.

1. Was het product op wol- of fijn wasprogramma in de wasmachine.
2. Laat de wasmachine 2 minuten draaien op maximaal 30˚C.
3. Laat het product volledig drogen voor gebruik.

6. Opslag

LET OP!

◇ Laat het product afkoelen voordat je het vouwt, anders kan het product beschadigd raken. Kreuk het product niet door er voorwerpen op te leggen tijdens het bewaren.

Als je het product niet gebruikt, raden we aan om het in de originele verpakking te bewaren. Verwijder het bedieningspaneel van het product door het los te koppelen van de stroomaansluiting voordat je het opbergt.

Bewaar het product op een droge, schone plek. Bewaar het product niet in extreem hoge of lage temperaturen.

7. Weggooien en recyclen

Denk aan het milieu en lever een bijdrage aan een schonere leefomgeving! Je kunt bij je gemeente terecht voor alle informatie over de mogelijkheden voor het afvoeren van afgedankte producten.

7.1 Afvoeren



Gooi het product aan het einde van zijn levensduur niet weg met het normale huisvuil, maar lever hem in op een door de overheid aangewezen inzamelpunt om het te laten recyclen.



Voer de verpakking en de accessoires af conform de milieuvoorschriften die gelden in jouw gemeente. Let op de symbolen op de verschillende verpakkingsmaterialen en voer ze – indien nodig – gescheiden af. De verpakkingsmaterialen zijn voorzien van letters en cijfers: 1-7: plastic, 20-22: papier en karton, 80-98 composietmaterialen.



Scheid afval in glas, papier en plastic voor recycling met Tri sélectif. Verminder stortplaatsafval en behoud natuurlijke hulpbronnen. Draag bij aan duurzaamheid door bewust te scheiden.

7.2 Elektrisch apparaat



Het symbool hiernaast met de doorgekruiste vuilnisbak geeft aan dat dit product is onderworpen aan de Europese richtlijn (EU) 2012/19/EU. Deze richtlijn stelt dat je dit product aan het einde van zijn levensduur niet met het normale huisvuil af mag laten voeren, maar het moet inleveren op een door de overheid aangewezen inzamelpunt om het te laten recyclen.

8. Symbolen

In deze handleiding, op de verpakking en op het product worden de volgende waarschuwingen en symbolen gebruikt (indien van toepassing).

Symbool	Omschrijving
	Volg de instructies op in de handleiding en bewaar deze voor de toekomst.
	Een waarschuwing met dit symbool geeft een mogelijk gevaarlijke situatie aan die kan resulteren in ernstige schade en/of fatale letsel.
	Een opmerking bevat extra informatie dat van belang is voor het gebruik van het product.
	Een waarschuwing met dit symbool geeft een mogelijk gevaarlijke situatie aan die kan resulteren in lichte schade en/of matige letsel.
	Geschikt om binnenshuis te gebruiken.

9. CE-conformiteitsverklaring

CE Dit product voldoet aan alle eisen en voorschriften conform 2014/35/EU, de richtlijn 2014/30/EU en de richtlijn 2009/125/EC.

De volledige EU-conformiteitsverklaring is verkrijgbaar bij de leverancier.

10. Disclaimer

Veranderingen onder voorbehoud; specificaties kunnen veranderen zonder opgaaf van redenen.

EN – User manual

Foreword

About this document

This manual contains all the information for correct, efficient and safe use of the product. Make sure you have fully read and understood the instructions in this manual before installing or using the product. Keep this manual for future use.

Original Instructions

This manual was originally written in Dutch. All other languages are translations of the original Dutch manual.

Service and warranty

If you need service or information regarding your product, please contact our customer service at service@auronic.nl.
We provide a 2-year warranty on our products. Customer must be able to show proof of purchase when claiming warranty. Product defects must be reported to us within 2 years from the date of purchase. Please note that the warranty does not apply: for damage caused by improper use or repair; for parts subject to wear and tear; for defects known to the customer at the time of purchase; for defects caused by the customer's own fault, for damage caused by third parties.

Table of contents

1. Introduction **17**
1.1 Intended use 17
1.2 Product overview 17
1.3 Product specifications 18
1.4 Other features 18
1.5 Contents of package 18
1.6 Included accessories 19

2. Safety **19**
2.1 General 20
2.2 Persons 20
2.3 Use 21
2.4 Medical remarks 21
2.5 Electrical 22

3. Instructions for use **22**

4. Troubleshooting **23**

5. Maintenance and cleaning **23**
5.1 Cleaning (general) 23
5.2 Stain cleaning 24
5.3 Drying 24
5.4 Hand washing 24
5.5 Washing machine 24

6. Storage **24**

7. Disposal and recycle **25**
7.1 Disposal 25
7.2 Electric appliance 25

8. Symbols **26**

9. CE Declaration of Conformity **26**

10. Disclaimer **26**

1. Introduction

Thank you for choosing a Auronic product! Please always follow the instructions for safe usage.

1.1 Intended use

The intended use of an electric top blanket is to provide extra warmth and comfort during cold nights. This blanket is placed over existing bedding layers and warms the bed surface, allowing you to get into a pre-heated and comfortable bed. This helps save energy by reducing the need for higher room thermostat settings. The top blanket has adjustable temperature controls to select the desired heat and often includes safety systems to prevent overheating. It also provides therapeutic benefits such as pain relief and muscle relaxation.

The supplier is released from liability for any injury or damage caused by using the product beyond its intended use. Any modification of the product may affect your safety and warranty.

1.2 Product overview

1. Elastic
2. Blanket
3. Control panel
4. Display
5. Power connector
6. Control button
7. Plug

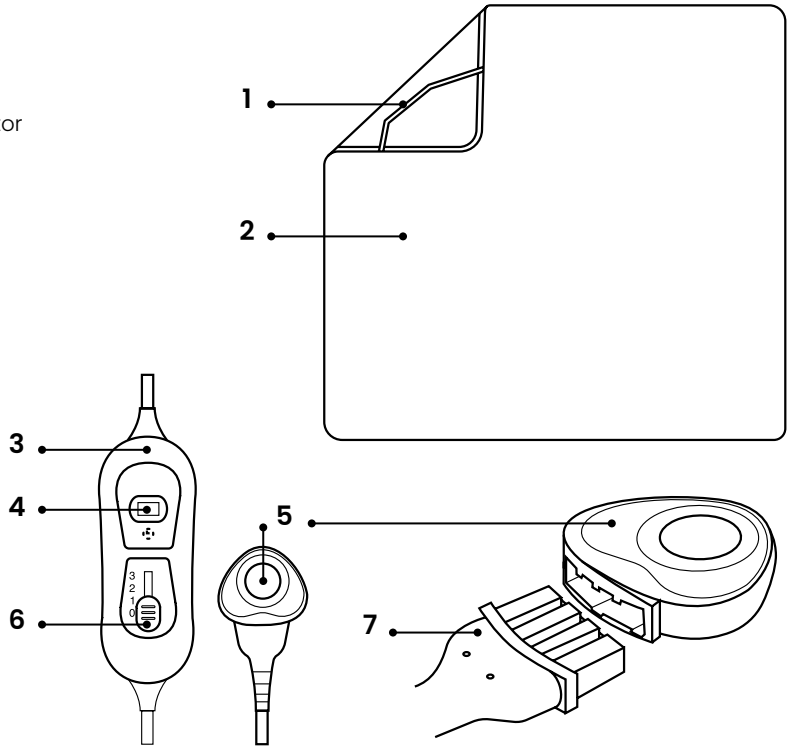

1.3 Product specifications

	AU3039 / AU3040 / AU3167 / AU3168 / AU3325 / AU573 / AU574 / AU575 / AU576	AU3173 / AU3174 / AU3175 / AU3176 / AU3326 / AU577 / AU578 / AU579 / AU580
Dimension	160 x 120 cm	200 x 180 cm
Weight	1.6 kg	2.4 kg
Cord length	1.5 m	
Safety class	0	
Type of plug/adapter	EU	
Voltage	220-240V 0.55A AC	
Frequency	50/60Hz	
Power	120W	
Power consumption	0.12kWh	
Temperature range	Low: 30°C Medium: 40°C High: 45°C (Take into account 5°C difference)	
Overheating protection	Yes	
Automatic switch off	Yes, after 180 minutes	

1.4 Other features

- Control panel can be removed so the blanket can be used without heating.
- Washable by hand or in the washing machine on wool wash cycle.

1.5 Contents of package

When receiving your shipment, make sure that the contents are consistent with the packing list. Notify your distributor of any missing items. If the equipment appears to be damaged, file a claim immediately with the carrier and notify your distributor at once, giving a detailed description of any damage. Save the damaged parts and packing container to substantiate your claim.

Auronic Electric overblanket - 160 x 120 cm | Brown - Model AU3039 - EAN 8720195255482
Auronic Electric overblanket - 160 x 120 cm | Blue - Model AU3040 - EAN 8720195255499
Auronic Electric overblanket - 160 x 120 cm | Anthracite - Model AU3167 - EAN 8720195255505
Auronic Electric overblanket - 160 x 120 cm | Grey - Model AU3168 - EAN 8720195255512
Auronic Electric overblanket - 200 x 180 cm | Brown - Model AU3173 - EAN 8720195256076
Auronic Electric overblanket - 200 x 180 cm | Blue - Model AU3174 - EAN 8720195256083
Auronic Electric overblanket - 200 x 180 cm | Anthracite - Model AU3175 - EAN 8720195256090
Auronic Electric overblanket - 200 x 180 cm | Gray - Model AU3176 - EAN 8720195256106

Auronic Electric overblanket - 160 x 120 cm | Taupe - Model AU3325 - EAN 8721055562771
Auronic Electric overblanket - 200 x 180 cm | Taupe - Model AU3326 - EAN 8721055562788
Auronic Electric overblanket - 160 x 120 cm | Anthracite - Model AU573 - EAN 8720195259152
Auronic Electric overblanket - 160 x 120 cm | Blue - Model AU574 - EAN 8720195259169
Auronic Electric overblanket - 160 x 120 cm | Brown - Model AU575 - EAN 8720195259176
Auronic Electric overblanket - 160 x 120 cm | Grey - Model AU576 - EAN 8720195259183
Auronic Electric overblanket - 200 x 180 cm | Anthracite - Model AU577 - EAN 8720195259190
Auronic Electric overblanket - 200 x 180 cm | Blue - Model AU578 - EAN 8720195259206
Auronic Electric overblanket - 200 x 180 cm | Brown - Model AU579 - EAN 8720195259213
Auronic Electric overblanket - 200 x 180 cm | Grey - Model AU580 - EAN 8720195259220

1.6 Included accessories

- 1x User manual

2. Safety

WARNING!

Please ensure that the packaging is kept out of the reach of children! Risk of suffocation!

Before use, read the manual and safety information carefully. The supplier is not responsible for failure to follow the safety information on the use and handling of the product or damage to property or personal injury.

Always observe the following precautions when using 'the Electric overblanket', hereinafter referred to as 'the product'.

	Do not stitch with needles!		Wash on wool wash cycle at 30°C.
	Do not use when folded or rolled!		Do not bleach.
	Not suitable for children 0-3 years old.		Do not tumble dry.
	Do not iron.		Do not dry clean.

2.1 General

- Before first use, remove all packaging material and any stickers.
- Be aware of the risks and consequences associated with improper use of the product. Misuse of the product may result in personal injury and damage to the product.
- Do not disassemble, repair or restore the product. Doing so may cause damage to the product. For your own safety, these parts should only be replaced by authorized service personnel. Always steer the product to a service center for repairs to prevent damage and personal injury.
- Use the product only for the purposes indicated in this user manual.
- Do not use accessories not offered by the supplier. They may pose a danger to the user and damage the product.
- Before each use, check the parts and accessories for any damage or wear (cracks/ breakage) that may adversely affect performance and, if so, replace them with original or manufacturer-recommended parts and accessories.
- If the product is malfunctioning, dropped or damaged, do not use the product and consult our customer service.
- If this is your first time using the product, it is important to read the user manual and instructions carefully.
- The product is designed and intended for private use. Do not use the product for commercial purposes.
- Never place the product on or over the head.
- Do not place objects or heat sources (such as pitchers) on the product when it is on or it is stored.
- Allow the product to cool completely before folding and storing it. Do not fold the product too tightly.
- Do not use the product if it is folded or creased.
- Do not attach safety pins or other sharp objects to the product and make sure that no sharp objects can pierce the product.
- Store the product in its original packaging in a dry and clean place. Be careful not to damage the power cord when folding it.
- The product can be washed either by hand or in the washing machine. Always unplug and disconnect the control panel before washing the product. Do not use the spin function in the washing machine.
- The product is only suitable for indoor use. Do not use the product outdoors. This may cause damage to the product.

2.2 Persons

- If burns occur, immediately run lukewarm water over the affected body part. Do not stop to remove clothing and seek medical attention quickly.
- Do not use the product if you are tired, have taken medication or drank alcohol. This may cause personal injury.
- Children under 3 years of age should not use this product because of their ability to react to overheating.
- The product may be used by children aged 3 years and older provided they are properly

supervised and instructed in the safe use of the product and understand its potential hazards. Cleaning and maintenance of the product should not be performed by children unless they are over 3 years of age and supervised. Keep the product and cord out of the reach of children under 3 years of age.

- The product may be used by people with physical or mental disabilities, provided they are properly supervised and instructed in the safe use of the product and understand its potential dangers.
- The product should not be used by children under the age of 3. Use of the product is allowed only when a supervisor is present and responsible for the safety of the user.
- To avoid electric shock, do not allow pets or small children to chew on the power cord.
- Do not allow children to play with the product. Use and store the product out of the reach of children.
- The product should not be used on persons who are insensitive to heat or who need a lot of protection because they cannot react to overheating (e.g., diabetics, persons with disease-induced skin changes or scars in the area of application, after taking painkillers or narcotics, or alcohol).
- Do not use the product near your eyes or other sensitive areas. This may cause personal injury.
- The product is not suitable for animals.

2.3 Use

- Do not use the product near a bath, shower, swimming pool, or near a (laundry) tub filled with water. Do not touch the product and power cord with wet hands. Do not allow the product to come into contact with water. Do not immerse the product in water. If water does get in or on the product, turn the product off immediately and contact our customer service department.
- Prolonged use on a high setting may result in burns.
- Do not cover the control panel when it is on. Never place pillows or blankets on or against the product. Doing so may result in a fire hazard, electric shock, personal injury or damage to the product.
- The product can only be operated through the control panel.
- If you use the product on an adjustable bed, make sure that the product cannot crease and the control panel cannot be covered when you adjust the bed.
- Do not use the product for more than 10 hours at a time.

2.4 Medical remarks

- If you experience pain or discomfort while using the product, stop immediately and consult your doctor.
- This product is not a substitute for treatments from a physician or physical therapist. Chronic symptoms may worsen.
- Consult a doctor before using the product if you have unexplained pain, are undergoing medical treatment or are using medical equipment.
- Do not use the product if you have circulatory problems and do not use the product on areas sensitive to heat. This may result in burns!

- Do not use the product or consult a physician before use if: you are pregnant; you have a pacemaker or other electronic implants; you have circulation problems, varicose veins, open wounds, bruises, broken skin, inflammation of the veins or other skin conditions; you are sensitive to heat.

2.5 Electrical

- If the power fails during use, immediately turn off the product and unplug it.
- If the surface of the product is cracked, turn off the product to avoid electric shock.
- Check both power cord and plug regularly for signs of damage or wear, and if there is any, do not use the product and have the power cord and/or plug replaced or repaired by authorized service personnel.
- Do not immerse the product, power cord or plug in water. If water does get inside or on the product, turn the product off immediately and contact our customer service department.
- Use and store the product so that the cables cannot be damaged.
- To avoid electric shock, do not use the product if you suspect the power cord or plug is damaged. A damaged power cord or plug should be repaired or replaced by a professional (an authorized distributor).
- Unplug and turn off the product when not in use and before cleaning the product.
- Do not unplug the product by pulling the power cord. This may cause fire or electric shock.
- If black smoke comes out of the product, unplug the product immediately. Wait until the smoke is gone before removing the contents of the product and contact our customer service department.
- Do not leave the cable(s) hanging over the edge of a table or countertop.
- Do not place the cable(s) on hot surfaces or near oil.
- Do not tuck the cable(s) under rugs or blankets. Never leave the cable(s) in a walkway.
- Do not move the product by pulling the cord or twist the cord.
- Before connecting the product, make sure that the mains voltage indicated on the rating plate matches that of your mains supply.
- Never leave the product unattended when in use. Doing so may cause a fire hazard or personal injury.
- If you are not using the product for a long period of time, turn the product off and unplug it.
- Make sure you do not trip over the cable(s) and that the cable(s) are not kinked, twisted, or stuck.

3. Instructions for use

1. Insert the control panel plug into the product power connector.
2. Insert the plug into the power outlet and slide the switch from 0 to 1. The display shows the selected heat setting. The product heats up slowly.
3. Turn the switch to 1, 2 or 3 to select the desired heat setting.
4. Turn the switch back to 0 to turn the product off. The display will turn off.

4. Troubleshooting

If the following problems occur while using the product, refer to the table below to find a solution. If the problems cannot be solved using these options, please contact our customer service.

Problem	Cause	Solution
The display does not light up while: - the control panel is fully connected to the product, - the plug is connected to the power outlet, - the switch is set to 1, 2 or 3.	The safety system irreversibly disabled the product.	Please contact our customer service department.

5. Maintenance and cleaning

ATTENTION!

- Always unplug and remove the control panel from the product by disconnecting it from the power outlet before cleaning the product.
- The control panel should never come into contact with water or other liquids, otherwise the control panel may be damaged. Use a dry, lint-free cloth to clean the control panel. Do not use chemical or abrasive cleaners.
- Do not reconnect the control panel to the product until the product is completely dry, otherwise the product may be damaged. Under no circumstances turn on the product to dry it, otherwise there is danger of electric shock.

5.1 Cleaning (general)

1. Unplug the product and allow it to cool down completely.
2. Disconnect the plug and control panel from the product.
3. Remove the washing label before cleaning and store it in a safe place.
4. Wash the product by hand. Use lukewarm water and mild detergent and squeeze the product gently. If necessary, the product can be machine washed at 30˚C with a low spin cycle.
5. Rinse the product a quantity of times to rinse out all the detergent.
6. Let the product air dry, do not put the product in the dryer, do not use a hair dryer and do not iron the product.
7. Only use the product when it is completely dry again.

5.2 Stain cleaning

1. Clean the stain with a sponge using lukewarm water with a neutral wool detergent.
2. Clean the stain with a sponge with clean water.
3. Dry with a dry towel.

5.3 Drying

- If the product is still damp after washing, unfold it completely in its original shape and lay it flat on a drying rack to dry.
- Do not attach the product to clotheslines with clothespins or the like, otherwise the product may be damaged.

5.4 Hand washing

1. Wash the product in lukewarm water with a neutral wool detergent.
2. Rinse it thoroughly with clean water.

5.5 Washing machine

ATTENTION!

◇ Please note that washing in the washing machine too often may affect the product's lifespan. We therefore recommend washing the product in the washing machine no more than 5 times during its lifetime.

1. Wash the product on wool or delicate cycle in the washing machine.
2. Run the washing machine for 2 minutes at 30˚C maximum.
3. Let the product dry completely before use.

6. Storage

ATTENTION!

◇ Let the product cool down before folding, otherwise the product may be damaged. Do not wrinkle the product by placing objects on it during storage.

If you are not using the product, we recommend storing it in its original packaging. Remove the control panel from the product by disconnecting it from the power outlet before storing it.

Store the product in a dry, clean place. Do not store the product in extremely high or low temperatures.

7. Disposal and recycle

Think about the environment and contribute to a cleaner living environment! You can contact your local council for all information on disposal options for discarded products.

7.1 Disposal



At the end of its life, do not dispose of the product with normal household waste, but hand it in at a government designated collection point for recycling.



Dispose of the packaging and accessories in accordance with the environmental regulations in force in your local council. Pay attention to the symbols on the different packaging materials and - if necessary - dispose of them separately. The packaging materials are marked with letters and numbers: 1-7: plastic, 20-22: paper and cardboard, 80-98 composite materials.

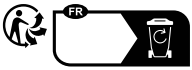

Separate waste into glass, paper and plastic for recycling with Tri sélectif. Reduce landfill waste and conserve natural resources. Contribute to sustainability by consciously separating.

7.2 Electric appliance



The symbol shown here with the crossed-out garbage can indicates that this product is subject to European Directive (EU) 2012/19/EU. This directive states that at the end of its service life, you must not dispose of this product with normal household waste, but hand it in at a government designated collection point for recycling.

8. Symbols

The following warnings and symbols are used in this manual, on the packaging and on the product (where applicable).

Symbol	Description
	Follow the instructions in the user manual and keep it for future reference.
	A warning with this symbol indicates a potentially hazardous situation that could result in serious damage and/or fatal injury.
	A note contains additional information relevant to the use of the product.
	A warning with this symbol indicates a potentially hazardous situation that may result in minor damage and/or moderate injury.
	Suitable for indoor use.
	Recycling symbol: Cotton.
	Recycling symbol: Acrylonitrile butadiene styrene.

9. CE Declaration of Conformity



This product complies with all requirements and regulations according to 2014/35/EU, Directive 2014/30/EU and Directive 2009/125/EC.

The complete EU Declaration of Conformity is available at the supplier.

10. Disclaimer

Changes reserved; specifications are subject to change without stating grounds for doing so.

FR/BE – Manuel d'utilisation

Avant-propos

À propos de ce document

Ce manuel contient toutes les informations nécessaires à une utilisation correcte, efficace et sûre du produit. Assurez-vous d'avoir bien lu et compris les instructions de ce manuel avant d'installer ou d'utiliser le produit. Conservez ce manuel pour une utilisation ultérieure.

Instructions originales

Ce manuel a été rédigé à l'origine en néerlandais. Toutes les autres langues sont des traductions du manuel original en néerlandais.

Service et garantie

Si vous avez besoin d'un service ou d'une information concernant votre produit, veuillez contacter notre service clientèle via service@auronic.nl.

Nous offrons une garantie de 2 ans sur nos produits. Pour obtenir un service pendant la période de garantie, le produit doit être retourné avec une preuve d'achat. Les défauts du produit doivent être signalés dans un délai de deux ans à compter de la date d'achat. Cette garantie ne couvre pas : les dommages causés par une mauvaise utilisation ou une réparation incorrecte ; les pièces d'usure ; les défauts dont le client avait connaissance au moment de l'achat ; les dommages ou défauts causés par la négligence du client ; les dommages ou défauts causés par des tiers. Les pièces de rechange pour ce produit sont disponibles pendant 2 ans après la date de l'achat.

Table des matières

1. Introduction **29**
1.1 Utilisation prévue 29
1.2 Description du produit 29
1.3 Spécifications du produit 30
1.4 Autres caractéristiques 30
1.5 Contenu de l'emballage 30
1.6 Accessoires inclus 31

2. Sécurité **31**
2.1 Général 32
2.2 Personnes 33
2.3 Utilisation 33
2.4 Remarques médicales 34
2.5 Électricité 34

3. Mode d'emploi **35**

4. Résolution des problèmes **35**

5. Entretien et nettoyage **36**
5.1 Nettoyage (général) 36
5.2 Nettoyage des taches 36
5.3 Séchage 36
5.4 Lavage à la main 36
5.5 Lavage en machine 37

6. Stockage **37**

7. Élimination et recyclage **38**
7.1 Élimination 38
7.2 Appareils électriques 38

8. Symboles **39**

9. Déclaration de conformité CE **39**

10. Clause de non-responsabilité **39**

1. Introduction

Merci d'avoir choisi un produit Auronic ! Suivez toujours les instructions pour garantir une utilisation en toute sécurité.

1.1 Utilisation prévue

L'utilisation prévue d'une couverture électrique est de fournir une chaleur et un confort supplémentaires pendant les nuits froides. Cette couverture est placée sur les couches de literie existantes et réchauffe la surface du lit, ce qui vous permet de vous installer dans un lit préchauffé et confortable. Cela permet d'économiser de l'énergie en réduisant la nécessité de régler le thermostat de la pièce à un niveau plus élevé. La couverture supérieure est dotée de commandes de température réglables pour sélectionner la chaleur souhaitée et comprend souvent des systèmes de sécurité pour éviter la surchauffe. Elle offre également des avantages thérapeutiques tels que le soulagement de la douleur et la relaxation musculaire.

Le fournisseur est dégagé de toute responsabilité en cas de blessures ou de dommages causés par l'utilisation du produit au-delà de l'usage prévu. Toute modification du produit peut affecter votre sécurité et la garantie.

1.2 Description du produit

1. Elastique
2. Couverture
3. Panneau de contrôle
4. Afficheur
5. Connexion électrique
6. Bouton de commande
7. Fiche

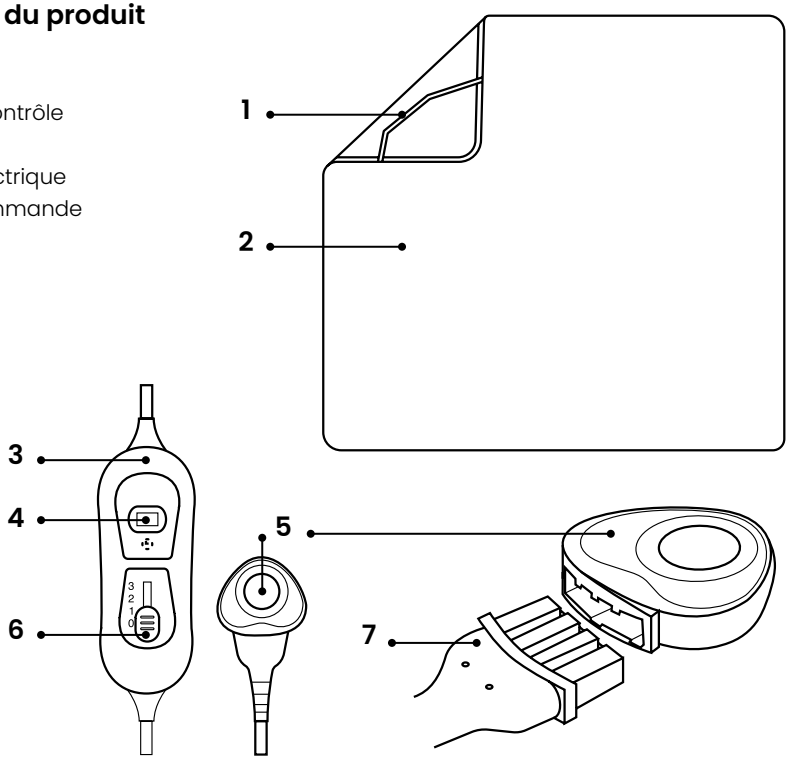

1.3 Spécifications du produit

	AU3039 / AU3040 / AU3167 / AU3168 / AU3325 / AU573 / AU574 / AU575 / AU576	AU3173 / AU3174 / AU3175 / AU3176 / AU3326 / AU577 / AU578 / AU579 / AU580
Dimension	160 x 120 cm	200 x 180 cm
Poids	1,6 kg	2,4 kg
Longueur du cordon	1,5 m	
Classe de sécurité	0	
Type de prise/adaptateur	EU	
Tension d'alimentation	220-240V 0.55A AC	
Fréquence	50/60Hz	
Puissance	120W	
Consommation électrique	0.12kWh	
Plage de température	Faible : 30°C Moyenne : 40°C Haute : 45°C (Tenir compte d'une différence de 5°C)	
Protection contre la surchauffe	Oui	
Arrêt automatique	Oui, après 180 minutes	

1.4 Autres caractéristiques

- Le panneau de commande est amovible, ce qui permet d'utiliser la couverture sans chauffage.
- Lavable à la main ou en machine à laver au cycle laine.

1.5 Contenu de l'emballage

Vérifiez que le contenu du colis correspond au bordereau d'expédition lorsque vous recevez l'envoi. Informez votre fournisseur si des pièces sont manquantes. Si le produit semble endommagé, déposez immédiatement une plainte auprès du transporteur et donnez au fournisseur une description détaillée des dommages. Conservez les pièces endommagées et l'emballage pour étayer votre plainte.

Auronic Couverture électrique - 160 x 120 cm | Marron - Modèle AU3039 - EAN 8720195255482
Auronic Couverture électrique - 160 x 120 cm | Bleu - Modèle AU3040 - EAN 8720195255499
Auronic Couverture électrique - 160 x 120 cm | Anthracite - Modèle AU3167 - EAN 8720195255505
Auronic Couverture électrique - 160 x 120 cm | Gris - Modèle AU3168 - EAN 8720195255512
Auronic Couverture électrique - 200 x 180 cm | Marron - Modèle AU3173 - EAN 8720195256076
Auronic Couverture électrique - 200 x 180 cm | Bleu - Modèle AU3174 - EAN 8720195256083

Auronic Couverture électrique - 200 x 180 cm | Anthracite - Modèle AU3175 - EAN 8720195256090
Auronic Couverture électrique - 200 x 180 cm | Gris - Modèle AU3176 - EAN 8720195256106
Auronic Couverture électrique - 160 x 120 cm | Taupe - Modèle AU3325 - EAN 8721055562771
Auronic Couverture électrique - 200 x 180 cm | Taupe - Modèle AU3326 - EAN 8721055562788
Auronic Couverture électrique - 160 x 120 cm | Anthracite - Modèle AU573 - EAN 8720195259152
Auronic Couverture électrique - 160 x 120 cm | Bleu - Modèle AU574 - EAN 8720195259169
Auronic Couverture électrique - 160 x 120 cm | Marron - Modèle AU575 - EAN 8720195259176
Auronic Couverture électrique - 160 x 120 cm | Gris - Modèle AU576 - EAN 8720195259183
Auronic Couverture électrique - 200 x 180 cm | Anthracite - Modèle AU577 - EAN 8720195259190
Auronic Couverture électrique - 200 x 180 cm | Bleu - Modèle AU578 - EAN 8720195259206
Auronic Couverture électrique - 200 x 180 cm | Marron - Modèle AU579 - EAN 8720195259213
Auronic Couverture électrique - 200 x 180 cm | Gris - Modèle AU580 - EAN 8720195259220

1.6 Accessoires inclus

- 1x Manuel d'utilisation

2. Sécurité

ATTENTION !

Veillez à ce que le matériel d'emballage ne tombe pas entre les mains des enfants. Ils pourraient s'étouffer avec !

Avant toute utilisation, lisez attentivement le manuel et les informations de sécurité. Le fournisseur n'est pas responsable du non-respect des consignes de sécurité relatives à l'utilisation et à la manipulation du produit, ni des dommages matériels ou corporels.

Respectez toujours les précautions suivantes lors de l'utilisation de la «Couverture électrique», ci-après dénommé «le produit».

	Ne pas piquer avec des aiguilles !		Laver au cycle laine à 30°C.
	Ne pas utiliser s'il est plié ou roulé !		Ne pas blanchir.
	Ne convient pas aux enfants de 0 à 3 ans.		Ne pas sécher au sèche-linge.
	Ne pas repasser.		Ne pas nettoyer à sec.

2.1 Général

- Avant la première utilisation, retirez tous les matériaux d'emballage et les éventuels autocollants.
- Soyez conscient des risques et des conséquences liés à une utilisation incorrecte du produit. Une mauvaise utilisation du produit peut entraîner des blessures corporelles et endommager le produit.
- Ne démontez pas, ne réparez pas et ne restaurez pas le produit. Vous risqueriez d'endommager le produit. Pour votre propre sécurité, ces pièces ne doivent être remplacées que par du personnel de service autorisé. Envoyez toujours le produit à un centre de service pour le faire réparer afin d'éviter tout dommage et toute blessure corporelle.
- N'utilisez le produit qu'aux fins indiquées dans le présent manuel.
- N'utilisez pas d'accessoires non proposés par le fournisseur. Ils peuvent représenter un danger pour l'utilisateur et endommager le produit.
- Avant chaque utilisation, vérifiez que les pièces et les accessoires ne sont pas endommagés ou usés (fissures/cassures), ce qui pourrait nuire aux performances, et remplacez-les, le cas échéant, par des pièces et des accessoires d'origine ou recommandés par le fabricant.
- Si le produit fonctionne mal, est tombé ou a été endommagé, n'utilisez pas le produit et consultez notre service clientèle.
- Si vous utilisez le produit pour la première fois, il est important de lire attentivement le manuel et les instructions.
- Le produit est conçu et destiné à un usage privé. Ne pas utiliser le produit à des fins commerciales.
- Ne placez jamais le produit sur ou au-dessus de la tête.
- Ne placez pas d'objets ou de sources de chaleur (telles que des pichets) sur le produit lorsqu'il est allumé ou rangé.
- Laissez le produit refroidir complètement avant de le plier et de le ranger. Ne pliez pas le produit trop serré.
- N'utilisez pas le produit s'il est plié ou froissé.
- Ne fixez pas d'épingles à nourrice ou d'autres objets pointus sur le produit et veillez à ce qu'aucun objet pointu ne puisse percer le produit.

- Conservez le produit dans son emballage d'origine, dans un endroit sec et propre. Veillez à ne pas endommager le cordon d'alimentation lorsque vous le pliez.
- Le produit peut être lavé à la main ou dans une machine à laver. Débranchez toujours le produit et déconnectez le panneau de commande avant le lavage. N'utilisez pas la fonction d'essorage dans le lave-linge.
- Le produit ne convient qu'à un usage intérieur. Ne l'utilisez pas à l'extérieur. Cela pourrait endommager le produit.

2.2 Personnes

- En cas de brûlure, faites immédiatement couler de l'eau tiède sur la partie du corps touchée. Ne vous arrêtez pas pour enlever vos vêtements et consultez rapidement un médecin.
- N'utilisez pas le produit si vous êtes fatigué, si vous avez pris des médicaments ou si vous avez bu de l'alcool. Cela peut entraîner des blessures.
- Les enfants de moins de 3 ans ne doivent pas utiliser ce produit en raison de leur capacité à réagir à la surchauffe.
- Le produit peut être utilisé par des enfants âgés de 3 ans et plus, à condition qu'ils soient correctement surveillés et instruits sur l'utilisation sûre du produit et qu'ils en comprennent les dangers possibles. Le nettoyage et l'entretien du produit ne doivent pas être effectués par des enfants, sauf s'ils ont plus de 3 ans et sont surveillés. Conservez le produit et le cordon d'alimentation hors de portée des enfants de moins de 3 ans.
- Le produit peut être utilisé par des personnes souffrant d'un handicap physique ou mental, à condition qu'elles soient correctement surveillées et informées de l'utilisation sûre du produit et qu'elles en comprennent les dangers possibles.
- Le produit ne doit pas être utilisé par des enfants de moins de 3 ans. L'utilisation du produit n'est autorisée que si un superviseur est présent et responsable de la sécurité de l'utilisateur.
- Pour éviter tout risque d'électrocution, ne laissez pas les animaux domestiques ou les jeunes enfants mâcher le cordon d'alimentation.
- Ne laissez pas les enfants jouer avec le produit. Utilisez et rangez le produit hors de portée des enfants.
- Le produit ne doit pas être utilisé sur des personnes insensibles à la chaleur ou qui ont besoin d'une grande protection car elles ne peuvent pas réagir à la surchauffe (par exemple, les diabétiques, les personnes présentant des modifications de la peau dues à des maladies ou des cicatrices dans la zone d'application, après avoir pris des analgésiques ou des narcotiques ou de l'alcool).
- N'utilisez pas le produit à proximité de vos yeux ou d'autres zones sensibles. Cela pourrait entraîner des blessures.
- Le produit ne convient pas aux animaux.

2.3 Utilisation

- N'utilisez pas le produit à proximité d'un bain, d'une douche, d'une piscine ou d'un bac (à linge) rempli d'eau. Ne touchez pas le produit et le cordon d'alimentation avec des mains mouillées. Veillez à ce que le produit n'entre pas en contact avec de l'eau. N'immergez pas le produit dans l'eau. Si de l'eau pénètre dans ou sur le produit, éteignez-

le immédiatement et contactez notre service clientèle.
- Une utilisation prolongée à un niveau élevé peut provoquer des brûlures.
- Ne couvrez pas le panneau de commande lorsqu'il est allumé. Ne placez jamais d'oreillers ou de couvertures sur ou contre le produit. Cela peut entraîner un risque d'incendie, un choc électrique, des blessures ou des dommages au produit.
- Le produit ne peut être utilisé qu'à l'aide du panneau de commande.
- Si vous utilisez le produit sur un lit réglable, assurez-vous que le produit ne peut pas se froisser et que le panneau de commande ne peut pas être couvert lors du réglage du lit.
- Ne pas utiliser le produit pendant plus de 10 heures d'affilée.

2.4 Remarques médicales

- Si vous ressentez une douleur ou une gêne lors de l'utilisation du produit, arrêtez immédiatement et consultez votre médecin.
- Ce produit ne doit pas remplacer les traitements d'un médecin ou d'un physiothérapeute. Les symptômes chroniques peuvent s'aggraver.
- Consultez un médecin avant d'utiliser le produit si vous souffrez de douleurs inexpliquées, si vous suivez un traitement médical ou si vous utilisez un équipement médical.
- N'utilisez pas le produit si vous avez des problèmes circulatoires et n'utilisez pas le produit sur des zones sensibles à la chaleur. Cela peut entraîner des brûlures !
- N'utilisez pas le produit ou consultez un médecin avant de l'utiliser si : vous êtes enceinte ; vous portez un stimulateur cardiaque ou d'autres implants électroniques ; vous avez des problèmes de circulation, des varices, des plaies ouvertes, des ecchymoses, une peau cassée, une inflammation des veines ou d'autres affections cutanées ; vous êtes sensible à la chaleur.

2.5 Électricité

- En cas de coupure de courant pendant l'utilisation, éteignez immédiatement le produit et débranchez-le.
- Si la surface du produit est fissurée, éteignez le produit pour éviter tout choc électrique.
- Vérifiez régulièrement que le cordon d'alimentation et la fiche ne présentent pas de signes de détérioration ou d'usure. Si c'est le cas, n'utilisez pas le produit et faites remplacer ou réparer le cordon d'alimentation et/ou la fiche par un personnel de service agréé.
- N'immergez pas le produit, le cordon d'alimentation ou la fiche dans l'eau. Si de l'eau pénètre à l'intérieur ou sur le produit, éteignez-le immédiatement et contactez notre service clientèle.
- Utilisez et rangez le produit de manière à ce que les câbles ne soient pas endommagés.
- Pour éviter tout choc électrique, n'utilisez pas le produit si vous pensez que le câble d'alimentation ou la fiche est endommagé(e). Un câble d'alimentation ou une fiche endommagée(e) doit être réparé(e) ou remplacé(e) par un professionnel (un distributeur agréé).
- Débranchez le produit et mettez-le hors tension lorsque vous ne l'utilisez pas et avant de le nettoyer.
- Ne débranchez pas le produit en tirant sur le câble d'alimentation. Cela pourrait

provoquer un incendie ou une électrocution.
- Si de la fumée noire sort du produit, débranchez-le immédiatement. Attendez que la fumée ait disparu avant de retirer le contenu du produit et de contacter notre service clientèle.
- Ne laissez pas le(s) câble(s) pendre sur le bord d'une table ou d'un comptoir.
- Ne pas placer le(s) câble(s) sur des surfaces chaudes ou à proximité d'huile.
- Ne placez pas le(s) câble(s) sous des tapis ou des couvertures. Veillez à ce que le câble ne se trouve jamais dans une allée.
- Ne déplacez pas le produit en tirant sur le cordon ou en le tordant.
- Avant de brancher le produit, assurez-vous que la tension secteur indiquée sur la plaque signalétique correspond à celle de votre alimentation secteur.
- Ne laissez jamais le produit sans surveillance lorsqu'il est en cours d'utilisation. Cela pourrait entraîner un risque d'incendie ou des blessures.
- Si vous n'utilisez pas le produit pendant une longue période, éteignez-le et débranchez-le.
- Veillez à ne pas trébucher sur le(s) câble(s) et à ce que le(s) câble(s) ne soit(nt) pas plié(s), tordu(s) ou coincé(s).

3. Mode d'emploi

1. Insérez la fiche du panneau de commande dans la prise de courant du produit.
2. Insérez la fiche dans la prise de courant et faites glisser l'interrupteur de 0 à 1. L'écran affiche le réglage de chaleur sélectionné. Le produit chauffe lentement.
3. Tournez l'interrupteur sur 1, 2 ou 3 pour sélectionner le réglage de chaleur souhaité.
4. Remettez l'interrupteur sur 0 pour éteindre le produit. L'écran s'éteint.

4. Résolution des problèmes

Si les problèmes suivants surviennent lors de l'utilisation du produit, reportez-vous au tableau ci-dessous pour trouver une solution. Si les problèmes ne peuvent être résolus à l'aide de ces options, veuillez contacter notre service clientèle.

Problème	Cause	Solution
L'écran ne s'allume pas lorsque - le panneau de commande est entièrement connecté au produit, - la fiche est branchée dans la prise, - l'interrupteur est positionné sur 1, 2 ou 3.	Le système de sécurité a éteint le produit de manière irréversible.	Veuillez contacter notre service clientèle.

5. Entretien et nettoyage

ATTENTION !

- Avant de nettoyer le produit, il faut toujours débrancher et retirer le panneau de commande du produit en le déconnectant de l'alimentation électrique.
- Le panneau de commande ne doit jamais entrer en contact avec de l'eau ou d'autres liquides, sous peine d'être endommagé. Utilisez un chiffon sec et non pelucheux pour nettoyer le panneau de contrôle. N'utilisez pas de produits de nettoyage chimiques ou abrasifs.
- Ne reconnectez pas le panneau de contrôle au produit avant que celui-ci ne soit complètement sec, sous peine de l'endommager. N'allumez en aucun cas le produit pour le sécher, sous peine de risque d'électrocution.

5.1 Nettoyage (général)

1. Débranchez le produit et laissez-le refroidir complètement.
2. Débranchez la fiche et le panneau de commande du produit.
3. Retirez l'étiquette de lavage avant le nettoyage et conservez-la dans un endroit sûr.
4. Lavez le produit à la main. Utilisez de l'eau tiède et un détergent doux et essorez doucement le produit. Si nécessaire, le produit peut être lavé en machine à 30˚C avec un cycle d'essorage faible.
5. Rincez le produit plusieurs fois pour éliminer tout le détergent.
6. Laissez le produit sécher à l'air libre, ne mettez pas le produit dans le sèche-linge, n'utilisez pas de sèche-cheveux et ne repassez pas le produit.
7. N'utilisez le produit que lorsqu'il est à nouveau complètement sec.

5.2 Nettoyage des taches

1. Nettoyez la tache à l'aide d'une éponge imbibée d'eau tiède et d'un détergent neutre pour la laine.
2. Nettoyez la tache avec une éponge imbibée d'eau propre.
3. Sécher avec une serviette sèche.

5.3 Séchage

- Si le produit est encore humide après le lavage, dépliez-le complètement dans sa forme originale et posez-le à plat sur un étendoir pour le faire sécher.
- Ne fixez pas le produit à des cordes à linge avec des pinces à linge ou similaires, sous peine de l'endommager.

5.4 Lavage à la main

1. Lavez le produit à l'eau tiède avec un détergent neutre pour la laine.
2. Rincez abondamment à l'eau claire.

5.5 Lavage en machine

ATTENTION !

- Veuillez noter qu'un lavage trop fréquent en machine à laver peut nuire à la durée de vie du produit. Nous recommandons donc de ne pas laver le produit en machine plus de 5 fois pendant toute sa durée de vie.

1. Lavez le produit en cycle laine ou délicat dans la machine à laver.
2. Faites tourner le lave-linge pendant 2 minutes à 30˚C maximum.
3. Laissez le produit sécher complètement avant de l'utiliser.

6. Stockage

ATTENTION !

- Laissez le produit refroidir avant de le plier, sinon il risque d'être endommagé. Ne pas froisser le produit en plaçant des objets dessus pendant le stockage.

Lorsque le produit n'est pas utilisé, il est recommandé de le ranger dans son emballage d'origine. Retirez le panneau de commande du produit en le débranchant de la prise de courant avant de le ranger.

Stockez le produit dans un endroit sec et propre. Ne stockez pas le produit à des températures extrêmement élevées ou basses.

7. Élimination et recyclage

Pensez à l'environnement et contribuez à un cadre de vie plus propre ! Vous pouvez contacter votre municipalité pour obtenir toutes les informations sur les possibilités d'élimination des produits mis au rebut.

7.1 Élimination



En fin de vie, ne jetez pas le produit avec les ordures ménagères, mais déposez-le dans un point de collecte désigné par le gouvernement pour qu'il soit recyclé.



L'emballage et les accessoires doivent être éliminés conformément à la réglementation environnementale en vigueur dans votre commune. Faites attention aux symboles apposés sur les différents matériaux d'emballage et, le cas échéant, mettez-les au rebut séparément. Les matériaux d'emballage sont étiquetés avec des lettres et des chiffres : 1-7 : plastique, 20-22 : papier et carton, 80-98 : matériaux composites.



Séparer les déchets en verre, papier et plastique pour les recycler avec Tri sélectif. Réduisez les déchets mis en décharge et préservez les ressources naturelles. Contribuez au développement durable en triant consciemment vos déchets.

7.2 Appareils électriques



Le symbole ci-contre avec la poubelle barrée indique que ce produit est soumis à la directive européenne (UE) 2012/19/EU. Cette directive stipule qu'à la fin de sa durée de vie, vous ne devez pas vous débarrasser de ce produit avec les déchets ménagers ordinaires, mais le déposer dans un point de collecte désigné par le gouvernement en vue de son recyclage.

8. Symboles

Les avertissements et symboles suivants sont utilisés dans ce manuel, sur l'emballage et sur le produit (le cas échéant).

Symbole	Description
	Suivez les instructions du manuel et conservez-le pour toute référence ultérieure.
	Un avertissement accompagné de ce symbole indique une situation potentiellement dangereuse pouvant entraîner des dommages graves et/ou des blessures mortelles.
	Une note contient des informations supplémentaires pertinentes pour l'utilisation du produit.
	Un avertissement accompagné de ce symbole indique une situation potentiellement dangereuse pouvant entraîner des dommages mineurs et/ou des blessures modérées.
	Convient pour une utilisation à l'intérieur.

9. Déclaration de conformité CE

CE

Ce produit est conforme à toutes les exigences et réglementations conformément à 2014/35/EU, à la directive 2014/30/EU et à la directive 2009/125/EC.

La déclaration de conformité de l'UE est disponible auprès du fournisseur.

10. Clause de non-responsabilité

Sous réserve de modifications ; les spécifications peuvent être modifiées sans justification.

DE – Benutzerhandbuch

Vorwort

Über dieses Dokument

Dieses Handbuch enthält alle Informationen für den korrekten, effizienten und sicheren Gebrauch des Produkts. Vergewissern Sie sich, dass Sie die Anweisungen in diesem Handbuch vollständig gelesen und verstanden haben, bevor Sie das Produkt installieren oder benutzen. Bewahren Sie diese Anleitung zur späteren Verwendung auf.

Originalanleitung

Diese Anleitung wurde ursprünglich in Niederländisch verfasst. Alle anderen Sprachen sind Übersetzungen der niederländischen Originalanleitung.

Service und Garantie

Wenn Sie Service oder Informationen zu Ihrem Produkt benötigen, wenden Sie sich bitte an unser Kundendienstteam unter service@auronic.nl.

Wir gewähren auf unsere Produkte eine 2-jährige Garantie. Der Kunde muss bei Inanspruchnahme der Garantie einen Kaufnachweis vorlegen können. Produktmängel müssen uns innerhalb von 2 Jahren nach dem Kaufdatum gemeldet werden. Bitte beachten Sie, dass die Garantie nicht gilt: für Schäden, die durch unsachgemäßen Gebrauch oder Reparatur entstanden sind; für Teile, die dem Verschleiß unterliegen; für Mängel, die dem Kunden zum Zeitpunkt des Kaufs bekannt waren; für Mängel, die durch eigenes Verschulden des Kunden entstanden sind, für Schäden, die durch Dritte verursacht wurden.

Inhaltsverzeichnis

1. Einleitung **42**
1.1 Bestimmungsgemäße Verwendung 42
1.2 Produktübersicht 42
1.3 Produktspezifikationen 43
1.4 Andere Eigenschaften 43
1.5 Inhalt der Verpackung 43
1.6 Mitgeliefertes Zubehör 44

2. Sicherheit **44**
2.1 Allgemein 45
2.2 Menschen 45
2.3 Anwendung 46
2.4 Medizinische Hinweise 47
2.5 Elektrizität 47

3. Betriebsanleitung **48**

4. Störungsbeseitigung **48**

5. Wartung und Reinigung **49**
5.1 Reinigung (allgemein) 49
5.2 Reinigung von Flecken 49
5.3 Trocknen 49
5.4 Handwäsche 49
5.5 Waschmaschine 50

6. Lagerung **50**

7. Entsorgung und Recycling **51**
7.1 Entsorgung 51
7.2 Elektrische Geräte 51

8. Symbole **52**

9. CE-Konformitätserklärung **52**

10. Haftungsausschluss **52**

1. Einleitung

Vielen Dank, dass Sie sich für ein Auronic-Produkt entschieden haben! Befolgen Sie stets die Sicherheitshinweise für einen sicheren Gebrauch.

1.1 Bestimmungsgemäße Verwendung

Der Verwendungszweck einer elektrischen Bettdecke besteht darin, in kalten Nächten für zusätzliche Wärme und Komfort zu sorgen. Diese Decke wird über das vorhandene Bettzeug gelegt und wärmt die Oberfläche des Bettes, so dass Sie in ein vorgewärmtes und bequemes Bett steigen können. Dies hilft, Energie zu sparen, da der Raumthermostat nicht mehr so hoch eingestellt werden muss. Die Oberbettdecke verfügt über einstellbare Temperaturregler, mit denen die gewünschte Wärme eingestellt werden kann, und ist häufig mit Sicherheitssystemen ausgestattet, die eine Überhitzung verhindern. Außerdem bietet sie therapeutische Vorteile wie Schmerzlinderung und Muskelentspannung.

Der Lieferant ist von der Haftung für Verletzungen oder Schäden, die durch die Verwendung des Produkts über den bestimmungsgemäßen Gebrauch hinaus entstehen, befreit. Jegliche Änderungen am Produkt können Ihre Sicherheit und Garantie beeinträchtigen.

1.2 Produktübersicht

1. Elastisch
2. Decke
3. Bedienfeld
4. Anzeige
5. Stromanschluss
6. Bedienknopf
7. Stecker

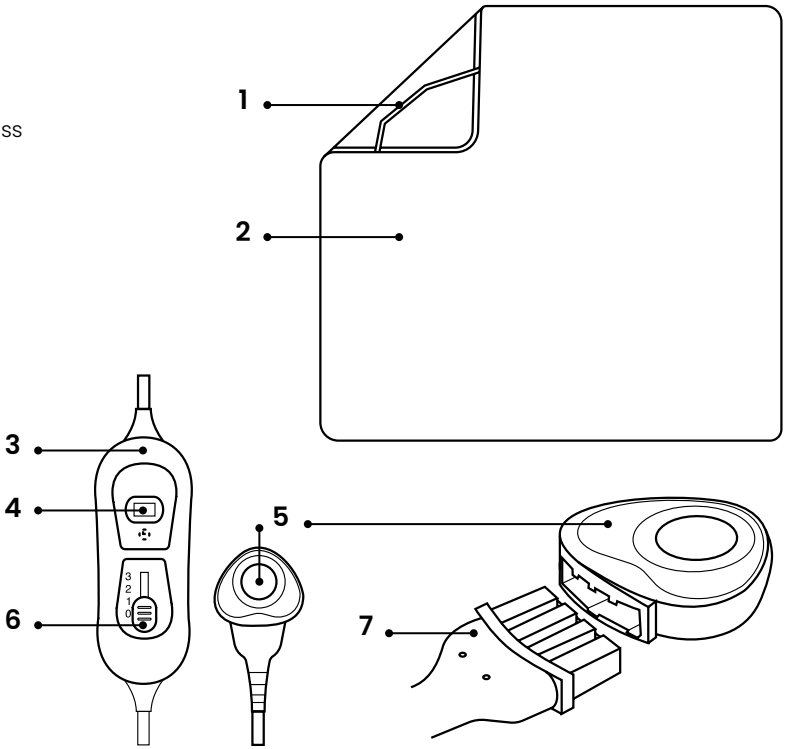

1.3 Produktspezifikationen

	AU3039 / AU3040 / AU3167 / AU3168 / AU3325 / AU573 / AU574 / AU575 / AU576	AU3173 / AU3174 / AU3175 / AU3176 / AU3326 / AU577 / AU578 / AU579 / AU580
Abmessungen	160 x 120 cm	200 x 180 cm
Gewicht	1,6 kg	2,4 kg
Länge des Kabels	1,5 m	
Sicherheitsklasse	0	
Typ des Steckers/Adapters	EU	
Spannung	220-240V 0.55A AC	
Frequenz	50/60Hz	
Leistung	120W	
Stromverbrauch	0.12kWh	
Temperaturbereich	Niedrig: 30°C Mittel: 40°C Hoch: 45°C (5°C Unterschied einkalkulieren)	
Überhitzungsschutz	Ja	
Automatische Abschaltung	Ja, nach 180 Minuten	

1.4 Andere Eigenschaften

- Das Bedienfeld kann abgenommen werden, so dass die Decke auch ohne Heizung verwendet werden kann.
- Waschbar von Hand oder in der Waschmaschine im Wollwaschgang.

1.5 Inhalt der Verpackung

Überprüfen Sie bei Erhalt der Sendung, ob der Inhalt des Pakets mit dem Packzettel übereinstimmt. Informieren Sie Ihren Lieferanten, wenn Teile fehlen. Wenn das Produkt beschädigt erscheint, reklamieren Sie es sofort beim Spediteur und geben Sie dem Lieferanten eine detaillierte Beschreibung des Schadens. Bewahren Sie die beschädigten Teile und die Verpackung auf, um Ihre Reklamation zu belegen.

Auronic Elektrische Überdecke - 160 x 120 cm | Braun - Modell AU3039 - EAN 8720195255482
Auronic Elektrische Überdecke - 160 x 120 cm | Blau - Modell AU3040 - EAN 8720195255499
Auronic Elektrische Überdecke - 160 x 120 cm | Anthrazit - Modell AU3167 - EAN 8720195255505
Auronic Elektrische Überdecke - 160 x 120 cm | Grau - Modell AU3168 - EAN 8720195255512
Auronic Elektrische Überdecke - 200 x 180 cm | Braun - Modell AU3173 - EAN 8720195256076
Auronic Elektrische Überdecke - 200 x 180 cm | Blau - Modell AU3174 - EAN 8720195256083
Auronic Elektrische Überdecke - 200 x 180 cm | Anthrazit - Modell AU3175 - EAN 8720195256090

Auronic Elektrische Überdecke - 200 x 180 cm | Grau - Modell AU3176 - EAN 8720195256106
Auronic Elektrische Überdecke - 160 x 120 cm | Taupe - Modell AU3325 - EAN 8721055562771
Auronic Elektrische Überdecke - 200 x 180 cm | Taupe - Modell AU3326 - EAN 8721055562788
Auronic Elektrische Überdecke - 160 x 120 cm | Anthrazit - Modell AU573 - EAN 8720195259152
Auronic Elektrische Überdecke - 160 x 120 cm | Blau - Modell AU574 - EAN 8720195259169
Auronic Elektrische Überdecke - 160 x 120 cm | Braun - Modell AU575 - EAN 8720195259176
Auronic Elektrische Überdecke - 160 x 120 cm | Grau - Modell AU576 - EAN 8720195259183
Auronic Elektrische Überdecke - 200 x 180 cm | Anthrazit - Modell AU577 - EAN 8720195259190
Auronic Elektrische Überdecke - 200 x 180 cm | Blau - Modell AU578 - EAN 8720195259206
Auronic Elektrische Überdecke - 200 x 180 cm | Braun - Modell AU579 - EAN 8720195259213
Auronic Elektrische Überdecke - 200 x 180 cm | Grau - Modell AU580 - EAN 8720195259220

1.6 Mitgeliefertes Zubehör

- 1x Benutzerhandbuch

2. Sicherheit

ACHTUNG!

Stellen Sie sicher, dass die Verpackung außerhalb der Reichweite von Kindern aufbewahrt wird. Erstickungsgefahr!

Lesen Sie vor dem Gebrauch das Handbuch und die Sicherheitshinweise sorgfältig durch. Der Lieferant ist nicht verantwortlich für die Nichtbeachtung der Sicherheitshinweise zur Verwendung und Handhabung des Geräts sowie für Sach- oder Personenschäden.

Beachten Sie immer die folgenden Vorsichtsmaßnahmen, wenn Sie „die Elektrische Überdecke“, im Folgenden als „das Produkt“ bezeichnet, verwenden.

	Nicht mit Nadeln stechen!		Im Wollwaschgang bei 30°C waschen.
	Nicht gefaltet oder gerollt verwenden!		Nicht bleichen.
	Nicht geeignet für Kinder von 0-3 Jahren.		Nicht im Trockner trocknen.
	Nicht bügeln.		Nicht chemisch reinigen.

2.1 Allgemein

- Entfernen Sie vor dem ersten Gebrauch das gesamte Verpackungsmaterial und alle Aufkleber.
- Seien Sie sich der Risiken und Konsequenzen bewusst, die mit einer falschen Verwendung des Produkts verbunden sind. Eine falsche Verwendung des Produkts kann zu Verletzungen und Schäden am Produkt führen.
- Nehmen Sie das Produkt nicht auseinander, reparieren oder restaurieren Sie es nicht. Andernfalls kann es zu Schäden am Produkt kommen. Zu Ihrer eigenen Sicherheit sollten diese Teile nur von autorisiertem Servicepersonal ausgetauscht werden. Schicken Sie das Produkt zur Reparatur immer an ein Servicezentrum, um Schäden und Verletzungen zu vermeiden.
- Verwenden Sie das Produkt nur für die in diesem Handbuch angegebenen Zwecke.
- Verwenden Sie kein Zubehör, das nicht vom Lieferanten angeboten wird. Sie können eine Gefahr für den Benutzer darstellen und das Produkt beschädigen.
- Überprüfen Sie die Teile und das Zubehör vor jedem Gebrauch auf Schäden oder Verschleiß (Risse/Brüche), die die Leistung beeinträchtigen könnten, und ersetzen Sie sie gegebenenfalls durch Originalteile oder vom Hersteller empfohlene Teile und Zubehör.
- Wenn das Produkt nicht richtig funktioniert, fallen gelassen oder beschädigt wurde, verwenden Sie es nicht und wenden Sie sich an unseren Kundendienst.
- Wenn Sie das Produkt zum ersten Mal benutzen, ist es wichtig, dass Sie das Handbuch und die Anweisungen sorgfältig lesen.
- Das Produkt ist für den privaten Gebrauch konzipiert und bestimmt. Verwenden Sie das Produkt nicht für kommerzielle Zwecke.
- Stellen Sie das Produkt niemals auf oder über den Kopf.
- Stellen Sie keine Gegenstände oder Wärmequellen (wie z. B. Gläser) auf das Produkt, wenn es eingeschaltet ist oder aufbewahrt wird.
- Lassen Sie das Produkt vollständig abkühlen, bevor Sie es falten und aufbewahren. Falten Sie das Produkt nicht zu straff.
- Verwenden Sie das Produkt nicht, wenn es gefaltet oder zerknittert ist.
- Befestigen Sie keine Sicherheitsnadeln oder andere scharfe Gegenstände an dem Produkt und achten Sie darauf, dass keine scharfen Gegenstände das Produkt durchstechen können.
- Bewahren Sie das Produkt in seiner Originalverpackung an einem trockenen und sauberen Ort auf. Achten Sie darauf, dass das Netzkabel nicht beschädigt wird, wenn Sie es falten.
- Das Gerät kann entweder von Hand oder in der Waschmaschine gewaschen werden. Ziehen Sie vor dem Waschen immer den Netzstecker und trennen Sie das Bedienfeld ab. Verwenden Sie nicht die Schleuderfunktion der Waschmaschine.
- Das Produkt ist nur für den Gebrauch in Innenräumen geeignet. Verwenden Sie das Gerät nicht im Freien. Dies kann zu einer Beschädigung des Geräts führen.

2.2 Menschen

- Wenn es zu Verbrennungen kommt, lassen Sie sofort lauwarmes Wasser über die betroffene Körperstelle laufen. Ziehen Sie die Kleidung nicht aus und suchen Sie schnell einen Arzt auf.

- Verwenden Sie das Produkt nicht, wenn Sie müde sind, Medikamente eingenommen oder Alkohol getrunken haben. Dies kann zu Verletzungen führen.
- Kinder unter 3 Jahren sollten dieses Produkt nicht verwenden, da sie auf Überhitzung reagieren können.
- Das Produkt kann von Kindern ab 3 Jahren verwendet werden, sofern sie ordnungsgemäß beaufsichtigt und in den sicheren Gebrauch des Produkts eingewiesen werden und die möglichen Gefahren verstehen. Reinigung und Wartung des Produkts sollten nicht von Kindern durchgeführt werden, es sei denn, sie sind über 3 Jahre alt und werden beaufsichtigt. Bewahren Sie das Gerät und das Kabel außerhalb der Reichweite von Kindern unter 3 Jahren auf.
- Das Produkt kann von Personen mit körperlichen oder geistigen Behinderungen verwendet werden, sofern sie angemessen beaufsichtigt und über die sichere Verwendung des Produkts informiert werden und die möglichen Gefahren verstehen.
- Das Produkt darf nicht von Kindern unter 3 Jahren verwendet werden. Die Verwendung des Produkts ist nur erlaubt, wenn eine Aufsichtsperson anwesend und für die Sicherheit des Benutzers verantwortlich ist.
- Um einen Stromschlag zu vermeiden, lassen Sie Haustiere oder kleine Kinder nicht auf dem Netzkabel herumkauen.
- Erlauben Sie Kindern nicht, mit dem Gerät zu spielen. Verwenden und lagern Sie das Gerät außerhalb der Reichweite von Kindern.
- Das Produkt sollte nicht bei hitzeunempfindlichen oder stark schutzbedürftigen Personen angewendet werden, da diese nicht auf Überhitzung reagieren können (z. B. Diabetiker, Personen mit krankheitsbedingten Hautveränderungen oder Narben im Anwendungsbereich, nach Einnahme von Schmerz- oder Narkosemitteln oder Alkohol).
- Verwenden Sie das Produkt nicht in der Nähe Ihrer Augen oder anderer empfindlicher Bereiche. Dies kann zu Verletzungen führen.
- Das Produkt ist nicht für Tiere geeignet.

2.3 Anwendung

- Verwenden Sie das Gerät nicht in der Nähe einer Badewanne, einer Dusche, eines Schwimmbeckens oder eines mit Wasser gefüllten (Wasch-)Bottichs. Berühren Sie das Gerät und das Netzkabel nicht mit nassen Händen. Achten Sie darauf, dass das Gerät nicht mit Wasser in Berührung kommt. Tauchen Sie das Gerät nicht in Wasser ein. Sollte Wasser in oder auf das Gerät gelangen, schalten Sie es sofort aus und wenden Sie sich an unseren Kundendienst.
- Längerer Gebrauch auf hoher Stufe kann zu Verbrennungen führen.
- Decken Sie das Bedienfeld nicht ab, wenn das Gerät eingeschaltet ist. Legen Sie niemals Kissen oder Decken auf oder gegen das Gerät. Dies kann zu Brandgefahr, Stromschlag, Verletzungen oder Schäden am Gerät führen.
- Das Gerät kann nur über das Bedienfeld bedient werden.
- Wenn Sie das Produkt auf einem verstellbaren Bett verwenden, stellen Sie sicher, dass das Produkt nicht knittert und das Bedienfeld nicht verdeckt wird, wenn Sie das Bett verstellen.
- Verwenden Sie das Gerät nicht länger als 10 Stunden am Stück.

2.4 Medizinische Hinweise

- Wenn Sie während der Verwendung des Produkts Schmerzen oder Unwohlsein verspüren, brechen Sie die Anwendung sofort ab und wenden Sie sich an Ihren Arzt.
- Dieses Produkt sollte nicht die Behandlung durch einen Arzt oder Physiotherapeuten ersetzen. Chronische Symptome können sich verschlimmern.
- Konsultieren Sie einen Arzt, bevor Sie das Produkt verwenden, wenn Sie unerklärliche Schmerzen haben, sich in ärztlicher Behandlung befinden oder medizinische Geräte benutzen.
- Verwenden Sie das Produkt nicht, wenn Sie unter Kreislaufproblemen leiden, und verwenden Sie es nicht an hitzeempfindlichen Stellen. Dies kann zu Verbrennungen führen!
- Verwenden Sie das Produkt nicht oder konsultieren Sie vor der Anwendung einen Arzt, wenn Sie: schwanger sind; einen Herzschrittmacher oder andere elektronische Implantate tragen; an Durchblutungsstörungen, Krampfadern, offenen Wunden, Blutergüssen, Hautverletzungen, Venenentzündungen oder anderen Hautkrankheiten leiden; hitzeempfindlich sind.

2.5 Elektrizität

- Wenn der Strom während des Gebrauchs ausfällt, schalten Sie das Gerät sofort aus und ziehen Sie den Netzstecker.
- Wenn die Oberfläche des Geräts Risse aufweist, schalten Sie das Gerät aus, um einen Stromschlag zu vermeiden.
- Überprüfen Sie das Netzkabel und den Netzstecker regelmäßig auf Anzeichen von Beschädigung oder Verschleiß. Sollte dies der Fall sein, verwenden Sie das Gerät nicht und lassen Sie das Netzkabel und/oder den Netzstecker durch autorisiertes Servicepersonal ersetzen oder reparieren.
- Tauchen Sie das Gerät, das Netzkabel und den Stecker nicht in Wasser ein. Falls doch Wasser in oder auf das Gerät gelangt, schalten Sie es sofort aus und wenden Sie sich an unseren Kundendienst.
- Verwenden und lagern Sie das Gerät so, dass die Kabel nicht beschädigt werden können.
- Um einen elektrischen Schlag zu vermeiden, verwenden Sie das Gerät nicht, wenn Sie vermuten, dass das Netzkabel oder der Stecker beschädigt ist. Ein beschädigtes Netzkabel oder ein beschädigter Netzstecker sollte von einem Fachmann (einem autorisierten Händler) repariert oder ersetzt werden.
- Ziehen Sie den Netzstecker und schalten Sie das Gerät aus, wenn es nicht benutzt wird und bevor Sie es reinigen.
- Ziehen Sie nicht am Netzkabel, um das Gerät vom Stromnetz zu trennen. Dies kann einen Brand oder Stromschlag verursachen.
- Wenn schwarzer Rauch aus dem Gerät kommt, ziehen Sie sofort den Netzstecker. Warten Sie, bis der Rauch verschwunden ist, bevor Sie den Inhalt des Geräts entfernen und unseren Kundendienst kontaktieren.
- Lassen Sie das/die Kabel nicht über die Kante eines Tisches oder einer Arbeitsplatte hängen.
- Legen Sie das/die Kabel nicht auf heiße Oberflächen oder in die Nähe von Öl.

- Verstecken Sie das/die Kabel nicht unter Teppichen oder Decken. Achten Sie darauf, dass das Kabel nicht auf einem Gehweg liegt.
- Bewegen Sie das Gerät nicht, indem Sie am Kabel ziehen oder das Kabel verdrehen.
- Vergewissern Sie sich vor dem Anschließen des Geräts, dass die auf dem Typenschild angegebene Netzspannung mit der Ihres Stromnetzes übereinstimmt.
- Lassen Sie das Gerät niemals unbeaufsichtigt, wenn es in Gebrauch ist. Dies kann zu Brandgefahr oder Verletzungen führen.
- Wenn Sie das Gerät längere Zeit nicht benutzen, schalten Sie es aus und ziehen Sie den Stecker aus der Steckdose.
- Achten Sie darauf, dass Sie nicht über das/die Kabel stolpern und dass das/die Kabel nicht geknickt, verdreht oder eingeklemmt sind.

3. Betriebsanleitung

1. Stecken Sie den Stecker des Bedienfelds in die Steckdose des Geräts.
2. Stecken Sie den Stecker in die Steckdose und schieben Sie den Schalter von 0 auf 1. Das Display zeigt die gewählte Heizstufe an. Das Gerät heizt langsam auf.
3. Drehen Sie den Schalter auf 1, 2 oder 3, um die gewünschte Heizstufe zu wählen.
4. Drehen Sie den Schalter zurück auf 0, um das Gerät auszuschalten. Das Display schaltet sich aus.

4. Störungsbeseitigung

Wenn die folgenden Probleme bei der Verwendung des Produkts auftreten, finden Sie in der nachstehenden Tabelle eine Lösung. Wenn die Probleme mit diesen Optionen nicht gelöst werden können, wenden Sie sich bitte an unseren Kundendienst.

Problem	Ursache	Lösung
Das Display leuchtet nicht auf, wenn: - das Bedienfeld vollständig mit dem Gerät verbunden ist, - der Stecker in die Steckdose eingesteckt ist, - der Schalter auf 1, 2 oder 3 eingestellt ist.	Das Sicherheitssystem hat das Produkt unwiderruflich abgeschaltet.	Bitte kontaktieren Sie unseren Kundenservice.

5. Wartung und Reinigung

VORSICHT!

- Ziehen Sie vor der Reinigung des Geräts immer den Stecker aus der Steckdose und nehmen Sie das Bedienfeld vom Gerät ab, indem Sie es von der Stromversorgung trennen.
- Das Bedienfeld darf niemals mit Wasser oder anderen Flüssigkeiten in Berührung kommen, da es sonst beschädigt werden kann. Verwenden Sie zum Reinigen des Bedienfelds ein trockenes, fusselfreies Tuch. Verwenden Sie keine chemischen oder scheuernden Reinigungsmittel.
- Schließen Sie das Bedienfeld erst wieder an das Gerät an, wenn es vollständig getrocknet ist, da es sonst beschädigt werden kann. Schalten Sie das Gerät zum Trocknen auf keinen Fall ein, da sonst die Gefahr eines Stromschlags besteht.

5.1 Reinigung (allgemein)

1. Ziehen Sie den Netzstecker des Geräts und lassen Sie es vollständig abkühlen.
2. Ziehen Sie den Stecker und das Bedienfeld vom Gerät ab.
3. Entfernen Sie das Waschetikett vor der Reinigung und bewahren Sie es an einem sicheren Ort auf.
4. Waschen Sie das Gerät mit der Hand. Verwenden Sie dazu lauwarmes Wasser und ein mildes Reinigungsmittel und drücken Sie das Gerät vorsichtig aus. Falls erforderlich, können Sie das Gerät bei 30 °C und niedrigem Schleudergang in der Maschine waschen.
5. Spülen Sie das Produkt mehrmals aus, um das gesamte Waschmittel auszuspülen.
6. Lassen Sie das Produkt an der Luft trocknen, geben Sie es nicht in den Trockner, verwenden Sie keinen Haartrockner und bügeln Sie es nicht.
7. Verwenden Sie das Produkt erst, wenn es wieder vollständig trocken ist.

5.2 Reinigung von Flecken

1. Reinigen Sie den Fleck mit einem Schwamm mit lauwarmem Wasser und einem neutralen Wollwaschmittel.
2. Reinigen Sie den Fleck mit einem Schwamm und sauberem Wasser.
3. Mit einem trockenen Handtuch trocknen.

5.3 Trocknen

- Wenn das Produkt nach dem Waschen noch feucht ist, entfalten Sie es vollständig in seiner ursprünglichen Form und legen Sie es zum Trocknen flach auf ein Trockengestell.
- Befestigen Sie das Produkt nicht mit Wäscheklammern oder Ähnlichem an Wäscheleinen, da es sonst beschädigt werden kann.

5.4 Handwäsche

1. Waschen Sie das Produkt in lauwarmem Wasser mit einem neutralen Wollwaschmittel.
2. Spülen Sie es gründlich mit klarem Wasser aus.

5.5 Waschmaschine

VORSICHT!

- Bitte beachten Sie, dass zu häufiges Waschen in der Waschmaschine die Lebensdauer des Produkts beeinträchtigen kann. Wir empfehlen daher, das Produkt während seiner Lebensdauer nicht öfter als 5-mal in der Waschmaschine zu waschen.

1. Waschen Sie das Produkt im Woll- oder Schonwaschgang in der Waschmaschine.
2. Lassen Sie die Waschmaschine 2 Minuten lang bei maximal 30 °C laufen.
3. Lassen Sie das Produkt vor dem Gebrauch vollständig trocknen.

6. Lagerung

VORSICHT!

- Lassen Sie das Produkt abkühlen, bevor Sie es falten, sonst kann es beschädigt werden. Legen Sie während der Lagerung keine Gegenstände auf das Produkt, um es nicht zu zerknittern.

Wir empfehlen, das Gerät bei Nichtgebrauch in der Originalverpackung aufzubewahren. Trennen Sie das Bedienfeld vom Produkt, indem Sie es von der Steckdose abziehen, bevor Sie es aufbewahren.

Lagern Sie das Gerät an einem trockenen, sauberen Ort. Lagern Sie das Gerät nicht bei extrem hohen oder niedrigen Temperaturen.

7. Entsorgung und Recycling

Denken Sie an die Umwelt und tragen Sie zu einem sauberen Lebensraum bei! Sie können sich an Ihre Gemeinde wenden, um alle Informationen über die Entsorgungsmöglichkeiten für ausrangierte Produkte zu erhalten.

7.1 Entsorgung



Entsorgen Sie das Produkt am Ende seiner Lebensdauer nicht mit dem normalen Hausmüll, sondern geben Sie es bei einer staatlich ausgewiesenen Sammelstelle zum Recycling ab.



Entsorgen Sie die Verpackung und das Zubehör gemäß den in Ihrer Gemeinde geltenden Umweltvorschriften. Achten Sie auf die Symbole auf den verschiedenen Verpackungsmaterialien und entsorgen Sie diese - falls erforderlich - getrennt. Die Verpackungsmaterialien sind mit Buchstaben und Zahlen gekennzeichnet: 1-7: Kunststoff, 20-22: Papier und Pappe, 80-98: Verbundstoffe.



Trennen Sie Ihre Abfälle mit Tri sélectif in Glas, Papier und Kunststoff für das Recycling. Reduzieren Sie den Deponiemüll und schonen Sie die natürlichen Ressourcen. Tragen Sie durch bewusstes Trennen zur Nachhaltigkeit bei.

7.2 Elektrische Geräte



Das nebenstehende Symbol mit der durchgestrichenen Mülltonne weist darauf hin, dass dieses Produkt der Europäischen Richtlinie (EU) 2012/19/EU unterliegt. Diese Richtlinie besagt, dass Sie dieses Produkt am Ende seiner Lebensdauer nicht mit dem normalen Hausmüll entsorgen dürfen, sondern es bei einer staatlich ausgewiesenen Sammelstelle zum Recycling abgeben müssen.

8. Symbole

Die folgenden Warnhinweise und Symbole werden in dieser Anleitung, auf der Verpackung und auf dem Produkt (sofern zutreffend) verwendet.

Symbol	Beschreibung
	Befolgen Sie die Anweisungen in diesem Handbuch und bewahren Sie es zum späteren Nachschlagen auf.
	Ein Warnhinweis mit diesem Symbol weist auf eine potenziell gefährliche Situation hin, die zu schweren Schäden und/oder tödlichen Verletzungen führen kann.
	Eine Anmerkung enthält zusätzliche Informationen, die für die Verwendung des Produkts relevant sind.
	Ein Warnhinweis mit diesem Symbol weist auf eine potenzielle Gefahrensituation hin, die zu leichten und/oder mittelschweren Verletzungen führen kann.
	Geeignet für den Gebrauch in Innenräumen.

9. CE-Konformitätserklärung

CE Dieses Produkt erfüllt alle Anforderungen und Vorschriften gemäß der Richtlinie 2014/35/EU, der Richtlinie 2014/30/EU und der Richtlinie 2009/125/EG.

Die vollständige EU-Konformitätserklärung ist beim Lieferanten erhältlich.

10. Haftungsausschluss

Änderungen vorbehalten; Spezifikationen können ohne Angabe von Gründen angepasst werden.

AU3039 / AU3040 / AU3167 / AU3168 / AU3173/ AU3174 / AU3175 / AU3176 / AU3325 / AU3326

CE

NL/BE - Handleiding - Oorspronkelijke handleiding
EN - User manual - Translation of the original manual
FR/BE - Manuel d'utilisation - Traduction du manuel original
DE - Benutzerhandbuch - Übersetzung des Originalhandbuchs

©LifeGoods B.V.
Wisselweg 33, 1314 CB Almere (NL)
www.auronic.nl - service@auronic.nl
05/2024 - v4.0